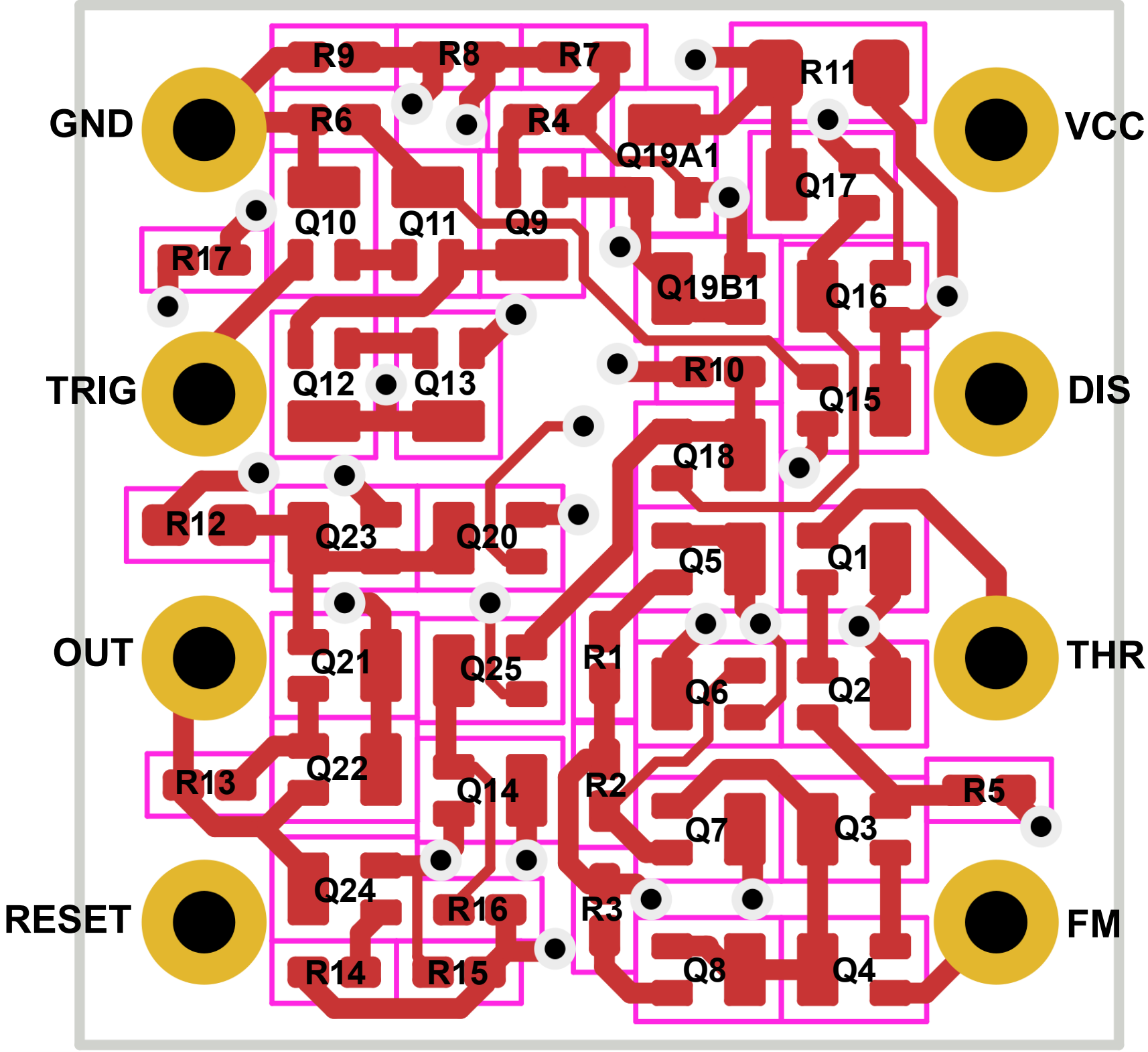
R9
R8
R7
R11
GND
R6
R4
VCC
Q19A1
Q17
Q10
Q11
Q9
R17
Q19B1
Q16
TRIG
Q12
Q13
R10
DIS
Q15
Q18
R12
Q23
Q20
Q5
Q1
OUT
Q21
Q25
R1
THR
Q6
Q2
R13
Q22
Q14
R2
R5
Q7
Q3
RESET
Q24
R16
R3
FM
R14
R15
Q8
Q4